**Distribuidor no Brasil:**
**J.G. Moriya Repres. Imp. e Exp. Com. Ltda.**
Rua da União 377 – Aclimação
São Paulo/SP – Brasil -CEP: 04107-011
Tel.: (11) 5573-9773
E-mail: jgmoriya@jgmoriya.com.br
URL: www.jgmoriya.com.br

**Fabricado por:**
**J.G Moriya Repres. Imp. e Exp. Com. Ltda.**
Rua: Colorado, 279 – Ipiranga
São Paulo/SP – Brasil -CEP: 04225-050
Tel.: (11) 2914-9716
E-mail: jgmoriya@jgmoriya.com.br
URL: www.jgmoriya.com.b

**Registro ANVISA nº:**
**10349590138 - REGULADORES DE PRESSÃO DE ALUMÍNIO**
**Detentor do Registro: J.G Moriya Repres. Imp. e Exp. Com. Ltda**

**Responsável Técnico:** Karine Moriya – CREA 5060945351-SP

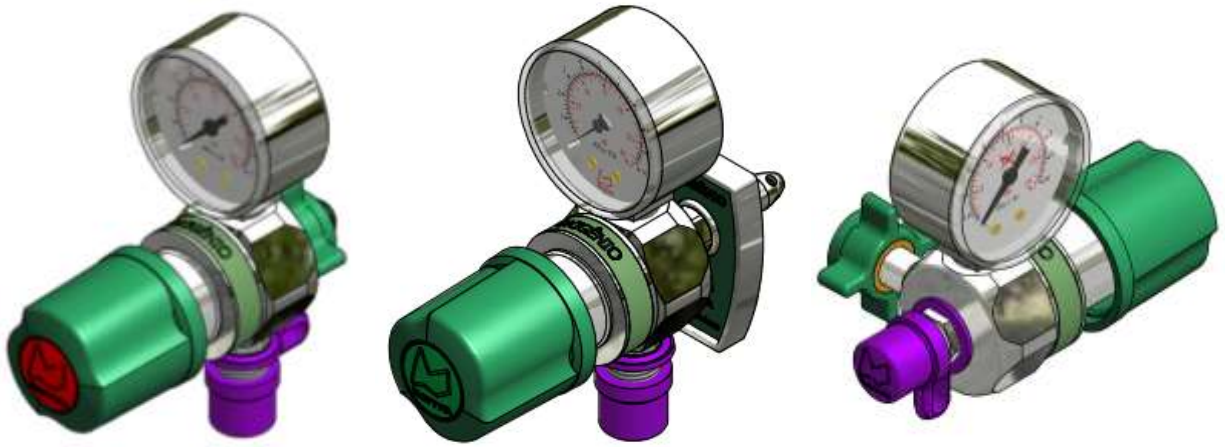

**ATENÇÃO:** Para sua segurança, não instale ou opere este equipamento sem antes ler as instruções contidas neste manual. Caso haja alguma dificuldade na instalação e/ou operação deste equipamento, consulte a J.G. Moriya Ltda. Este equipamento somente deverá ser manuseado por pessoas devidamente treinadas. A não observância destas regras e as de segurança poderá causar sérios danos materiais e humanos.

## 1. DESCRIÇÃO COMPLETA DO DISPOSITIVO

O regulador de pressão para posto medicinal foi concebido e fabricado de acordo com conceitos internacionais de qualidade e tecnologia, e não são compostos de materiais que possam apresentar riscos de deterioração e contaminação no contato com o oxigênio. Os Reguladores de pressão foram desenvolvidos para controlar, medir e regular a pressão de saída de saída de ar comprimido medicinal, oxigênio, óxido nitroso e dióxido de carbono.

## 2. ESPECIFICAÇÃO DE APLICAÇÃO

### 2.1. USO PRETENDIDO

Os reguladores de postos medicinais são utilizados para regular a pressão de saída da rede de gases, mantendo a pressão baixa regulada estável.

### 2.2. PROPÓSITO DE USO

Reguladores de Pressão são equipamentos destinados a reduzir a pressão dos reservatórios de gases, ou de uma rede de gases medicinais, para adequar as pressões requeridas pelo equipamento e trabalho, evitando possíveis danos aos usuários.

### 2.3. USUÁRIO PRETENDIDO

- Profissionais da área hospitalar (enfermeiros, técnicos em enfermagem e auxiliares) e da Engenharia Clínica habilitados a manusear equipamentos eletromédicos, pelo conselho de classe
- Profissionais habilitados (técnicos em eletrônica, tecnólogos e engenheiros) a realizar manutenção de equipamentos eletromédicos pelo Conselho de Classe.

### 2.4. INDICAÇÃO DE USO.

O regulador de pressão é indicado para uso em homecare, clínicas, hospitais, posto de saúde, laboratórios de análise, ambulâncias, etc.

## 3. PRINCIPIO DE FUNCIONAMENTO

A pressão é estabilizada pelo equilíbrio de forças. O regulador é composto de um sistema de diafragma de alumínio ou borracha e molas para compensação das pressões de entrada e saída.

A válvula é conectada na rede através da borboleta. Quando o regulador é aberto um núcleo interno da válvula que faz a redução da pressão que é ajustada no volante até a pressão ideal de trabalho.

## 4. AMBIENTE/CONFIGURAÇÕES DE USO PRETENDIDO

- Não utilize as Válvulas Reguladoras em ambientes de atmosferas tóxicas, com poeiras, umidade ou qualquer tipo de poluição.
- Verifique o gás a ser utilizado através de identificação de cores ou descrição, bem como a pressão / fluxo necessário para aplicação;
- Mantenha o monitoramento dentro da faixa de operação do equipamento médico utilizado e/ou atendimento ao paciente.

## 5. MODELO POR REGISTRO

| | |
|---|---|
| CNX0496 | Regulador de Pressão para Posto de Oxigênio DISS Ox Norte |
| CNX0497 | Regulador de Pressão para Posto de Ar Comprimido DISS Ox Norte |
| CNX0811 | Regulador de Pressão para Posto de Óxido Nitroso DISS Ox Norte |
| CNX0868 | Regulador de Pressão para Posto de Gás Carbônico DISS Ox Norte |
| CNX0869 | Regulador de Pressão para Posto de Nitrogênio DISS Ox Norte |
| CNX0498 | Regulador de Pressão para Posto de Oxigênio ON Ox Norte |

| | |
|---|---|
| CNX0499 | Regulador de Pressão para Posto de Ar Comprimido ON Ox Norte |
| CNX0812 | Regulador de Pressão para Posto de Óxido Nitroso ON Ox Norte |
| CNX0870 | Regulador de Pressão para Posto de Gás Carbônico ON Ox Norte |
| CNX0871 | Regulador de Pressão para Posto de Nitrogênio ON Ox Norte |
| CNX0872 | Regulador de Pressão para Posto de Oxigênio Saída Lateral ON Ox Norte |
| CNX0873 | Regulador de Pressão para Posto de Oxigênio Saída Lateral DISS Ox Norte |
| CNX0949 | Regulador de Pressão para Posto de Ar Comprimido DISS Teflon Ox Norte |
| CNX0950 | Regulador de Pressão para Posto de Oxigênio DISS Teflon Ox Norte |
| CNX0951 | Regulador de Pressão para Posto de Óxido Nitroso DISS Teflon Ox Norte |
| CNX1123 | Regulador de Puesto Plug DISS Oxigeno - MYIRAM |
| CNX1124 | Regulador de Puesto Plug ON Oxigeno - MYIRAM |
| CNX1128 | Regulador de Puesto Plug ON salida lateral O2 - MYIRAM |
| CNX1129 | Regulador de Puesto Plug DISS salida lateral O2 - MYIRAM |
| 120.380 | Regulador De Pressão De Posto De Oxigênio Linde |
| 120.381 | Regulador De Pressão De Posto De Ar Comprimido Linde |
| 120.382 | Regulador De Pressão De Posto De Óxido Nitroso Linde |
| 120.383 | Regulador De Pressão De Posto De Oxigênio Linde - Conexão Sueca |
| 120.384 | Regulador De Pressão De Posto De Ar Comprimido Linde - Conexão Sueca |
| 120.385 | Regulador De Pressão De Posto De Óxido Nitroso Linde - Conexão Sueca |
| 120.386 | Regulador De Pressão De Posto De Gás Carbônico Linde - Conexão Sueca |
| 120.387 | Regulador De Pressão De Posto De Nitrogênio Linde - Conexão Sueca |
| 120.366 | Regulador de Pressão para Posto de Oxigênio Messer |
| 120.367 | Regulador de Pressão para Posto de Óxido Nitroso Messer |
| 120.368 | Regulador de Pressão para Posto de Ar Comprimido Messer |
| 927.917 | Regulador de Pressão para Posto de Oxigênio Messer – Conexão Sueca |
| 927.918 | Regulador de Pressão para Posto de Ar Comprimido Messer - Conexão Sueca |
| 927.919 | Regulador de Pressão para Posto de Óxido Nitroso Messer - Conexão Sueca |
| 927.920 | Regulador de Pressão para Posto de Gás Carbônico Messer – Conexão Sueca |
| 927.921 | Regulador de Pressão para Posto de Nitrogênio Messer - Conexão Sueca |
| 922.654 | Regulador de Pressão para Posto de Ar Comprimido Praxair |
| 922.655 | Regulador de Pressão para Posto de Óxido Nitroso Praxair |
| 922.656 | Regulador de Pressão para Posto de Oxigênio Praxair |
| 71.2851 | Regulador de Pressão para Posto de Oxigênio Air Liquide |
| 71.2852 | Regulador de Pressão para Posto de Ar Comprimido Air Liquide |
| 71.2853 | Regulador de Pressão para Posto de Óxido Nitroso Air Liquide |
| 71.3064 | Regulador de Pressão para Posto de Nitrogênio Air Liquide |
| 71.7707 | Regulador de Pressão para Posto de Gás Carbônico Air liquide |
| 71.0892 | Regulador de Pressão para Posto com Engate Rápido para Gás Carbônico Air liquide |
| 71.4387 | Regulador de Pressão para Posto com Engate Rápido para Nitrogênio Air liquide |
| 71.7926 | Regulador de Pressão para Posto com Engate Rápido para Oxigênio Air Liquide |
| 71.7927 | Regulador de Pressão para Posto com Engate Rápido para Ar Comprimido Air Liquide |

71.8896 Regulador de Pressão para Posto com Engate Rápido para Óxido Nitroso Air Liquide

922.657 Regulador de Pressão para Posto de Gás Carbônico Saída Lateral Air liquide
100.147 Regulador de Pressão para Posto de Oxigênio Moriya
100.148 Regulador de Pressão para Posto de Óxido Nitroso Moriya
100.149 Regulador de Pressão para Posto de Ar Comprimido Moriya
100.177 Regulador de Pressão para Posto de Nitrogênio Moriya
100.178 Regulador de Pressão para Posto de Gás Carbônico Moriya

927.850 Regulador de Pressão para Posto de Ar Comprimido Chemetron Moriya
927.851 Regulador de Pressão para Posto de Gás Carbônico Chemetron Moriya
927.852 Regulador de Pressão para Posto de Nitrogênio Chemetron Moriya
927.853 Regulador de Pressão para Posto de Óxido Nitroso Chemetron Moriya
927.854 Regulador de Pressão para Posto de Oxigênio Chemetron Moriya

927.912 Regulador de Pressão para Posto de Oxigênio Moriya – Conexão Sueca
927.913 Regulador de Pressão para Posto de Ar Comprimido Moriya - Conexão Sueca
927.914 Regulador de Pressão para Posto de Óxido Nitroso Moriya - Conexão Sueca
927.915 Regulador de Pressão para Posto de Gás Carbônico Moriya - Conexão Sueca
927.916 Regulador de Pressão para Posto de Nitrogênio Moriya - Conexão Sueca

927.855 Regulador de Pressão para Posto de Ar Comprimido Chemetron White Martins
927.856 Regulador de Pressão para Posto de Gás Carbônico Chemetron White Martins
927.857 Regulador de Pressão para Posto de Nitrogênio Chemetron White Martins
927.858 Regulador de Pressão para Posto de Óxido Nitroso Chemetron White Martins
927.859 Regulador de Pressão para Posto de Oxigênio Chemetron White Martins

40105846 Regulador de Pressão para Posto de Ar Comprimido White Martins
40105850 Regulador de Pressão para Posto de Oxigênio White Martins
40121105 Regulador de Pressão para Posto de Óxido Nitroso White Martins

40125136 Regulador de Pressão para Posto RPX-OX
40125103 Regulador de Pressão para Posto RPX-AR
40125133 Regulador de Pressão para Posto RPX-ON

100.176 Regulador de Pressão para Posto de Oxigênio Fanem
100.179 Regulador de Pressão para Posto de Ar Comprimido Fanem
100.180 Regulador de Pressão para Posto de Ar Comprimido Fanem Manômetro Invertido
100.181 Regulador de Pressão para Posto de Oxigênio Fanem Manômetro Invertido
931.774 Regulador de Pressão para Posto (Válvula Limitadora 3.5 Kgf P/ O2 Branca Padrão ISO)
931.775 Regulador de Pressão para Posto (Válvula Limitadora 3.5 Kgf P/ Ar Comprimido Preta/Branca Padrão ISO)

8970028079 Regulador de Pressão para Posto de Ar Comprimido Atlas Copco
8970028080 Regulador de Pressão para Posto de Oxigênio Atlas Copco
8970028081 Regulador de Pressão para Posto de Óxido Nitroso Atlas Copco

### 5.1. MATERIAIS DE CONSUMO POR ELE UTILIZADOS

O uso de qualquer parte, acessório ou material não especificado é de inteira responsabilidade do usuário.

### 5.2. RELAÇÃO DOS MATERIAIS DE APOIO QUE ACOMPANHAM O PRODUTO

O manual de instruções, certificado de garantia e ficha de registro do produto, estão disponíveis no site da J.G. Moriya (www.jgmoriya.com.br/manuais).

## 6. MODO DE INSTALAÇÃO E USO

1) Antes de conectar o regulador, certifique-se:
   a. De que foi limpo adequadamente.
   b. De que a pressão de entrada é a indicada para uso.
   c. De que o gás a ser utilizado é o indicado no regulador.
   d. Da ausência de graxas, óleos ou substâncias orgânicas incompatíveis com o gás a ser utilizado e opere com as mãos limpas.
   e. Da desobstrução plena da rosca de entrada do regulador, da rosca de saída onde serão instalados os acessórios de consumo.
2) Conecte o regulador ao posto de consumo e gire manualmente a borboleta da conexão.
3) Verifique a ausência de vazamentos, utilize um pincel com água e sabão neutro.
4) Acople no regulador os acessórios. Verifique a inexistência de vazamentos na conexão entre o acessório e o regulador.
5) Abra o regulador e ajuste a pressão desejada, manuseando o volante do equipamento.
6) Após o uso despressurize o regulador girando o volante no sentido anti-horário e posteriormente desconecte os acessórios.
7) Em caso de utilização que ofereça risco de contaminação submete-se a limpeza adequada antes de reutilizá-lo.

## 7. REPARO/MANUTENÇÃO

Não há periodicidade determinada para realização de manutenção, sendo que esta deve ser realizada sempre que o produto apresentar problemas. Quando for necessária manutenção, sempre encaminhe o equipamento para uma assistência técnica autorizada.

- Se observado qualquer problema no funcionamento do produto, contatar imediatamente o fabricante para que providências de assistência técnica sejam tomadas.
- Nunca tente realizar qualquer reparo sem correta orientação do fornecedor do produto.

## 8. MANUTENÇÃO PREVENTIVA

- Para manter bom estado de conservação do produto, deve efetuar diariamente utilizando um pano umedecido em solução de água e sabão neutro, passando por toda a superfície do regulador e depois utilize um pano seco e limpo para retirar o excesso.
- Anualmente deve solicitar a realização de manutenção preventiva, calibração do manômetro e revisão de componentes pela Assistência Técnica.

## 9. PRAZO DE VALIDADE DO PRODUTO E VALIDAÇÃO DA EMBALAGEM/ ESTUDO DE ESTABILIDADE

A Vida útil dos reguladores de pressão determinada pela J. G. Moriya é indeterminada, entretanto recomendamos a troca do produto pelo menos a cada 5 anos a fim de que o produto cumpra corretamente com as funções para as quais foi projetado, devido aos desgastes de naturais de algumas peças.

### 9.1. EMBALAGEM

O regulador de pressão de gás é embalado em sacos de polietileno com as informações de identificação do produto e posteriormente acondicionado em uma caixa de papelão.

## 10. CONDIÇÕES ESPECIAIS DE ARMAZENAMENTO, CONSERVAÇÃO E/OU MANIPULAÇÃO DO PRODUTO

### 10.1. CONDIÇÕES AMBIENTAIS DE OPERAÇÃO

- Temperatura: 0° a 40 °C;

- Umidade relativa: 10% a 95% não condensável.

### 10.2. CONDIÇÕES PARA TRANSPORTE E ARMAZENAMENTO

- Temperatura ambiente de -5 °C a +50 °C;
- Umidade relativa de 10% a 95%, sem condensação;
- Pressão atmosférica de 375 mm Hg a 795 mm Hg;
- Pode ser transportado com as mãos;
- Transportar e armazenar com cuidado, evitando quedas e choques mecânicos;
- Não há necessidade de proteção anti-estática.

## 11. DESCARTE DO EQUIPAMENTO

- O regulador de pressão não pode ser descartado em lixo comum ao final de sua vida útil, embora não haja riscos de contaminação enquanto o equipamento estiver em uso normal.
- Para minimizar os riscos associados ao descarte do equipamento, antes do descarte, entre em contato com a J. G. MORIYA.

Atenção!

- Verifique, periodicamente, a limpeza e o perfeito estado de conservação de seu regulador. Caso seja constatada qualquer deformação ou outra irregularidade, faça a substituição por um novo regulador.

## 12. MÉTODO DE LIMPEZA

Cuidado!

- A limpeza deve ser feita com pano umedecido em água e sabão neutro, retirando o produto do local de uso.
- Após a limpeza, faça a secagem com um pano limpo, macio e seco.
- A desinfecção / limpeza não pode ser feita por imersão ou em câmaras fechadas sob temperaturas superiores a temperatura ambiente, pois poderá danificar os componentes internos do produto e do manômetro.
- Não pode ser utilizado Hipoclorito de Sódio (cloro) na desinfecção / limpeza, pois poderá danificar o manômetro.

### 12.1. DESINFECÇÃO / ESTERILIZAÇÃO

- Álcool 70%: Utilize álcool 70% para desinfecção da parte externa utilizando pano limpo e umedecido, e faça a secagem com um pano limpo, macio e seco.
- Autoclave: Atenção! O regulador de pressão NÃO DEVE ser submetido a autoclave, pois não suporta as temperaturas deste processo e será danificado.

## 13. SÍMBOLOS

| Símbolos | Descrição |
|---|---|
| | Não utilize óleos, gorduras ou qualquer substância para lubrificar o regulador. |
| | Não fume e não utilize o produto perto de fumantes. |
| | A J.G. Moriya proíbe a realização de manutenções e reparos nos equipamentos por parte do cliente/usuário. |
| | Sempre monitore a pressão no manômetro. |
| 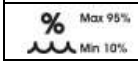  | Faixa de umidade (10 a 95%) |

| Símbolos | Descrição |
|---|---|
| | Limites de temperatura para armazenamento e transporte (-5º e 50º C) |

**14. ESPECIFICAÇÃO TÉCNICA**

Pressão de Entrada: 10 kgf/cm2
Pressão de Saída: 6 kgf/cm2
Escala do Manômetro: 10Kgf/cm2
Conexões de Entrada e Saída: Conforme a Norma ABNT NBR 11.906
Tipos de Gás: Oxigênio/ Ar Comprimido/ Óxido Nitroso

**Conexão de entrada conforme norma DISS 1240 (CGA V-5 2019). Conexão de saída cônica 22mm macho de saída segue conforme a norma ISO 5356-1.**

| Cores | Gases | Simbologia |
|---|---|---|
| Amarelo Munsell 5 Y 8 / 12 | Ar Comprimido | -- |
| Amarelo Munsell 5 Y 8 / 12 | Hidrogênio | -- |
| Azul-marinho 5 PB 2 / 4 | Óxido Nitroso | $N_2O$ |
| Cinza claro N 6,5 | Nitrogênio | $N_2$ |
| Prata | Gás Carbônico | $CO_2$ |
| Verde-emblema 2,5G 4 / 8 | Oxigênio | $O_2$ |

**15.COMPOSIÇÃO DO PRODUTO**

- Corpo: Alumínio Anodizado
- Tampa: Alumínio Anodizado
- Conector: Latão cromado
- Borboleta: Polipropileno com rosca de latão
- Conexão de saída: Alumínio Anodizado
- Volante de regulagem: Polipropileno
- Manômetro: Comercial

**16. CONTRAINDICAÇÕES DE USO**

**16.1. ADVERTÊNCIAS**

- Não utilize os Reguladores de Pressão em ambientes de atmosferas tóxicas, como poeiras, umidade ou qualquer tipo de poluição.
- Verifique o gás a ser utilizado bem como o fluxo necessário para aplicação;
- Mantenha o monitoramento dentro da faixa de operação do equipamento médico utilizado e/ou atendimento ao paciente.
- Verifique a inexistência de centelhas ou qualquer outra fonte de ignição próxima ao local de operação.
- Leia com atenção este manual de instrução para utilizar corretamente o produto.
- Produto NÃO ESTÉRIL.

**16.2. PRECAUÇÕES**

- O regulador de Pressão deve ser manuseado e operado por pessoal qualificado e treinado. É imprescindível a **LEITURA TOTAL DO MANUAL DE INSTRUÇÃO** antes de utilizar o Regulador de Pressão. Caso não siga as precauções descritas, será considerado mau uso do equipamento.
- A utilização do produto antes do completo entendimento das suas características e funções resulta em condições de risco para o paciente e o próprio produto.

- Não utilize o Regulador de Pressão se constatado vazamento. Para verificar, use um pincel embebido em solução com água e sabão neutro (espuma).
- Certifique-se que o gás a ser utilizado é o indicado no Regulador de Pressão.
- Não fume na área onde o equipamento é utilizado.
- Nunca use óleo, graxa, hidrocarboneto ou deixe materiais orgânicos similares em contato com o oxigênio, sob risco de explosão. Os equipamentos que utilizam oxigênio não podem ser lubrificados.
- Mantenha o Regulador de Pressão limpo e em bom estado de conservação. Para este procedimento utilize um pano umedecido em solução de água e sabão neutro, passando por toda a superfície do Regulador. O excesso de solução pode ser retirado com um pano umedecido só em água corrente e depois um pano seco e limpo para retirar a umidade do regulador.
- Não tente fazer qualquer reparo nos Reguladores. A manutenção deste equipamento só deve ser feita por pessoas devidamente treinadas e autorizadas, e com peças originais.
- Só utilize este equipamento em perfeitas condições. Qualquer anormalidade contate imediatamente o serviço de assistência técnica.
- Não utilize este equipamento para qualquer outra atividade que não indicada para empresa.
- A não observância destas precauções será considerada mau uso do equipamento.
- Deve estar antes de tudo em perfeitas condições de funcionamento.

## 17. GARANTIA

(De acordo com o Código de Proteção e Defesa do Consumidor: Lei 8.078, de 11 de setembro de 1990).

A empresa **J.G Moriya Repres. Imp. e Exp. Comercial Ltda.**, em cumprimento ao Art. 26 da Lei 8.078, de 11 de setembro de 1990 vem por meio deste instrumento legal, garantir o direito do consumidor de reclamar pelos vícios aparentes ou de fácil constatação de todos os produtos por ela importados e comercializados, pelo prazo de 365 dias, a contar da data de entrega efetiva dos produtos. Tratando-se de vício oculto, o prazo decadencial inicia-se no momento em que ficar evidenciado o defeito, conforme disposto no Parágrafo 3o do Art.26 da Lei 8.078.

Para que o presente Termo de Garantia Legal surta efeito, o consumidor deverá observar as condições abaixo descritas:

- Não permitir que pessoas não autorizadas realizem a manutenção dos materiais ou equipamentos em questão.
- Não permitir o uso indevido bem como o mau uso dos materiais ou equipamentos em questão.

Seguir detalhadamente todas as orientações de uso, bem como os cuidados de limpeza e conservação descritos no Manual do Usuário ou Instruções de Uso.

As partes e peças que venham a sofrer desgaste natural pelo uso dos materiais ou equipamentos, não estarão cobertas por este Termo Legal de Garantia, se o vício for reclamado após o prazo regular determinado pelo fabricante para a substituição desses itens.

A J.G. Moriya Representação Importadora Exportadora e Comercial Ltda., declara a garantia nula e sem efeito, se este produto sofrer qualquer dano provocado por acidentes, agentes da natureza (raios, inundações, desabamentos, queda, mau uso, etc.), uso em desacordo com o Manual de Instruções, ou ainda no caso de apresentar sinais de violação, consertado por técnicos não autorizados pela empresa.

A considerar, o consumidor que não apresentar a representação numérica do código de barras ou a Nota Fiscal de Compra do produto, será também considerada nula sua garantia, bem como se a Nota Fiscal conter rasuras ou modificações em seu teor.

A J.G. Moriya Representação Importadora Exportadora e Comercial Ltda. obriga-se a prestar os serviços acima referidos. O proprietário-consumidor será o único responsável pelas despesas e riscos de transporte do produto (ida e volta).

ESTE PRODUTO DESTINA-SE EXCLUSIVAMENTE AO USO ODONTO-MÉDICO-HOSPITALAR.

## 18. FICHA DE REGISTRO DO PRODUTO

Para poder usufruir com segurança da garantia do Regulador de Pressão é necessário que a ficha abaixo seja completamente preenchida e enviada a J.G. Moriya Ltda., por meio de fax (11.2914.1943), e-mail (jgmoriya@jgmoriya.com.br) ou correio.

Nome Completo/Razão Social:

Endereço Completo:

CEP/Cidade/Estado:

Telefones para Contato:

E-mail:

R.G./Inscrição Estadual: C.P.F./C.N.P.J.:

Qual produto foi adquirido:

De qual empresa adquiriu o produto:

Qual número de (os) lote (s) (representação numérica do código de barras):

Caso tenha adquirido diretamente da J.G. Moriya informar a representação numérica do código de barras e número da Nota Fiscal: